RAEE Rifiuti di Apparecchiature Elettriche ed Elettroniche

Ai sensi dell'art.13 del Decreto legislativo 25 luglio 2005, n.151 "Attuazione delle Direttive 2002/95/CE, 2002/96/CE e 2003/108/CE, relative alla riduzione dell'uso di sostanze pericolose nelle apparecchiature elettriche ed elettroniche, nonché allo smaltimento dei rifiuti".

Il simbolo del cassonetto barrato riportato sull'apparecchiatura o sulla sua confezione indica che il prodotto alla fine della propria vita utile deve essere raccolto separatamente dagli altri rifiuti.

La raccolta differenziata della presente apparecchiatura giunta a fine vita è organizzata e gestita dal produttore. L'utente che vorrà disfarsi della presente apparecchiatura dovrà quindi contattare il produttore e seguire il sistema che questo ha adottato per consentire la raccolta separata dell'apparecchiatura giunta a fine vita.

L'adeguata raccolta differenziata per l'avvio successivo dell'apparecchiatura dismessa al riciclaggio,al trattamento e allo smaltimento ambientalmente compatibile contribuisce ad evitare possibili effetti negativi sull'ambiente e sulla salute e favorisce il reimpiego e/o riciclo dei materiali di cui è composta l'apparecchiatura.

Lo smaltimento abusivo del prodotto da parte del detentore comporta l'applicazione delle sanzioni amministrative previste dalla normativa vigente.

CENTRO DI ASSISTENZA
RIVENDITORE AUTORIZZATO

CHEF Line

Manuale di istruzioni, per uso e manutenzione

CANTINETTE

SA2

SO2

CO2

MO2

2019

COME INVERTIRE LA PORTA

- La funzione opzionale “porta reversibile” è solamente disponibile per i modelli SO2 e SA1.
- Per poter spostare la porta da destra a sinistra è necessario possedere 2 nuovi elementi: una cerniera sinistra per la parte superiore e una per la parte inferiore della cantinetta
- Ogni parte rimossa deve essere conservata nel caso si voglia ripristinare la posizione originale della porta.

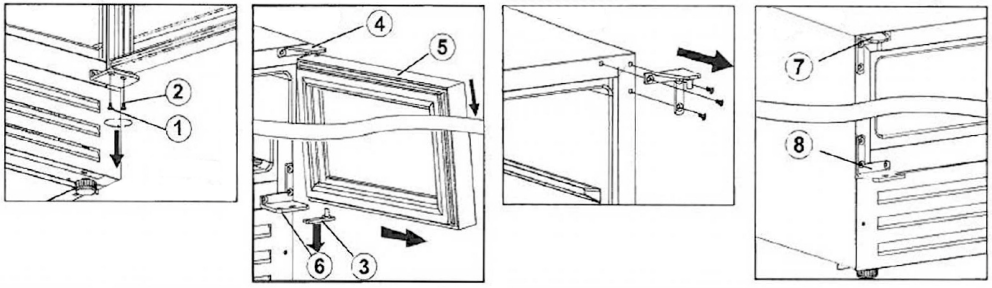

Dati tecnici

		SA1	SO2	CO2	MO2
Alimentazione		230V/50Hz	230V/50Hz	230V/50Hz	230V/50Hz
Potenza assorbita	*Watt*	120	120	150	150
Termostato	*°C*	5-18	5-12 / 12-18	5-12 / 12-18	5-12 / 12-18
Zone refrigerate	*n.*	1	2	2	2
Capacità max bottiglie	*n.*	51	51	96	182
Volume	*lt.*	150	150	270	450
A	*mm*	595	595	595	595
B	*mm*	575	575	590	760
C	*mm*	1145	1145	1130	1640
D	*mm*	850	850	1640	1800
Peso netto	*kg*	43	43	75	90

PROBLEMA	POSSIBILI CAUSE/ RISOLUZIONI
Mancato funzionamento della luce	*Non è collegata alla presa di corrente.* *L'interruttore è guasto o un fusibile è bruciato.* *La luce è spenta.*
Vibrazione troppo elevata	*Assicurarsi che la cantinetta sia disposta in piano.* *Assicurarsi che non vi siano parte interne alla cantinetta o nella camera di compressione sciolte.*
La cantinetta sembra fare troppo rumore	*Il rumore proviene dal fluido refrigerante nel sistema di refrigerazione ed è normale.* *Ad ogni fine ciclo è possibile sentire un gorgoglio causato dal fluido refrigerante.* *L'apparecchio non è correttamente disposta in piano.* *Contrazione ed espansione delle pareti interne potrebbero causare scricchioli*
Mancata chiusura della porta	*L'apparecchio non è correttamente disposta in piano.* *La porta è invertita e non correttamente montata.* *La guarnizione è secca.* *Gli scaffali non sono disposti correttamente.*
Il display digitale sta mostrando il messaggio "HH" o "LL" e/o viene riprodotto un rumore continuo	*La sonda di temperatura è guasta.*

Questo manuale contiene importanti informazioni in merito alla sicurezza e all'installazione del prodotto. Leggere attentamente prima dell'utilizzo e seguire ogni istruzione. Si raccomanda di conservare il manuale per una facile consultazione in caso di bisogno.

ISTRUZIONI IMPORTANTI PER LA SICUREZZA

Prima di utilizzare l'apparecchio, è necessario seguire le indicazioni di posizionamento e installazione presenti in questo manuale.
Per eliminare il rischio di incendio, scossa elettrica, o lesioni durante l'utilizzo dell'apparecchio, è necessario seguire le seguenti precauzioni:

- Utilizzare la cantinetta esclusivamente per la conservazione del vino
- Assicurarsi che il voltaggio contrassegnato nell'etichetta corrisponda al vostro voltaggio. Inserire la spina in una presa elettrica a 3 poli, non rimuove alcun polo, non utilizzare adattatori e prolunghe.
- Non pulire i componenti con liquido infiammabile, i quali potrebbero creare possibili incendi o esplosioni. Posizionare la cantinetta lontana da benzina o altri gas e liquidi infiammabili.
- Non connettere o disconnettere la presa elettrica con le mani bagnate.
- Disinserire la presa o disconnettere l'apparecchio prima di pulire o in caso di manutenzione. In caso contrario può verificarsi una scossa elettrica o la morte.
- Riparare o sostituire immediatamente immediatamente ogni parte dell'apparecchio a meno che non sia chiaramente specificato in questo manuale. Per tutte le altre manutenzioni è consigliato di rivolgersi a tecnici qualificati.
- Assicurarsi che vi sia un numero sufficiente di persone per muovere ed installare l'apparecchio per evitare alcun danno o lesione alle altre persone.
- Il fusibile deve essere di 10A o superiore.
- E' importante livellare l'apparecchio attraverso i piedini regolabili.
- Non utilizzare prodotti con base solvente per la pulizia dell'apparecchio, potrebbe danneggiare o scolorire l'interno.
- Prima di smaltire la cantinetta, rimuovere gli sportelli e lasciare i ripiani in modo che i bambini nn possano facilmente accedervi. Mettere al sicuro il circuito di refrigerazione, in particolare non danneggiare il condensatore nel retro dell'apparecchio. Il simbolo (bidone) riposto nell'apparecchio o nella propria confezione indica che esso non può essere smaltito come un normale rifiuto ma dev'essere consegnato ad un centro di raccolta per beni elettrici ed elettronici.

DISEGNO DELLA STRUTTURA E DELL'INSTALLAZIONE

Le immagini seguenti mostrano la struttura e l'installazione della cantinetta.
Le dimensioni e il numero di ripiani potrebbe variare a seconda del modello.

1 ZONA

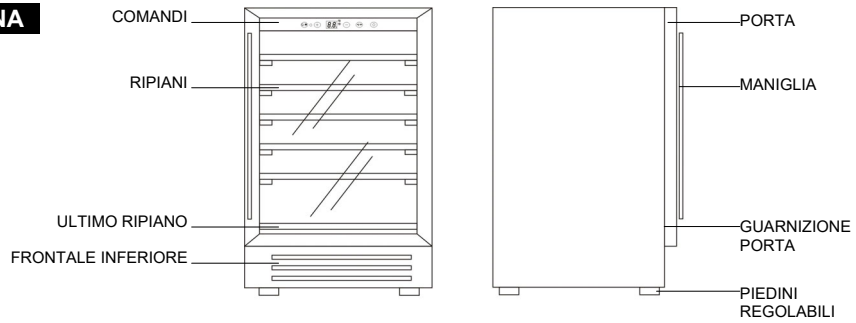

2 ZONE

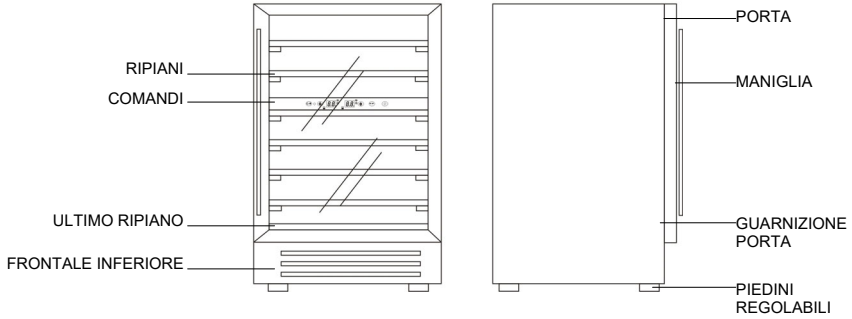

Installazione ad incasso

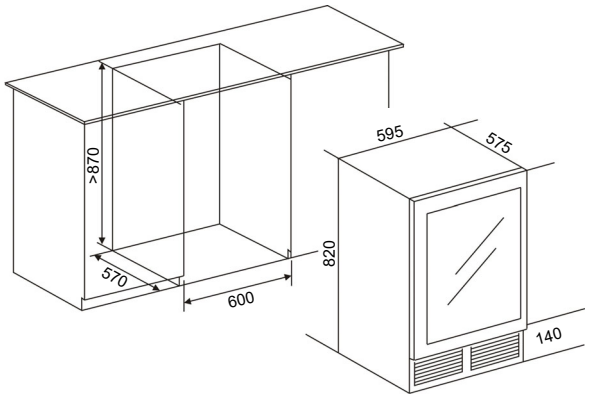

RISOLUZIONE DI PROBLEMI

Se il tuo apparecchio non funziona regolarmente, segui le seguenti istruzioni e prova a risolvere il problema autonomamente, prima di richiedere l'assistenza di un tecnico specializzato.

PROBLEMA	**POSSIBILI CAUSE/ RISOLUZIONI**
La cantinetta non funziona	*Non è collegata alla presa di corrente.* *La cantinetta è spenta.* *L'interruttore è guasto o un fusibile è bruciato.*
La cantinetta non è abbastanza fredda	*Controllare la temperatura impostata.* *L'ambiente esterno potrebbe chiedere maggior tempo.* *Apertura della porta troppo frequente.* *Mancata chiusura completa della porta.* *Guarnizione della porta non sigillata bene.*
Accensione e spegnimento automatico del compressore frequente	*La temperatura della stanza è troppo calda.* *Inserimento di un quantitativo elevato di bottiglie improvviso.* *Apertura della porta troppo frequente* *Mancata chiusura completa della porta.* *La temperatura non è stata impostata correttamente.* *Guarnizione della porta non sigillata bene*

Display digitale della temperatura

- La temperatura appare nel display digitale per una facile lettura. Nel display viene mostrata la temperatura impostata quando la si sta impostando,la temperatura reale interna dopo circa 10 secondi nei quali non viene premuto alcun pulsante.
- Nel caso in cui la sonda della temperatura fosse guasta, il display smetterebbe di mostrare la temperatura e mostrerebbe “HH” o “LL” riproducendo un segnale acustico. Nel caso in cui si verificasse tale situazione, l'apparecchio è stato disegnato appositamente mantenendo in funzione il compressore e le ventole al fine di preservare il prodotto conservato all'interno della cantinetta.

!ATTENZIONE!

Per evitare il deperimento del prodotto è caldamente consigliato di rimuovere lo stesso dall'apparecchio il prima possibile e procedere all'immediata riparazione del guasto non potendo assicurare una lunga durata.

Selezionatore di Fahrenheit (°F) e Celsius (°C)

Premere l'apposito pulsante (icona) per intercambiare la temperatura tra °C e °F a seconda delle esigenze.

MANUTENZIONE

Pulizia della cantinetta

- Spegnere l'apparecchio, scollegarlo dalla presa di corrente, rimuovere tutti i pezzi inclusi i ripiani.
- Pulisci la superficie interna con una spugna ed una detergenti neutri non abrasivi ed aggressivi.
- Pulisci i ripiani con una detergente neutro non aggressivi ed abrasivi. Attendi che siano asciutti completamente prima di riporli all'interno della canti netta.
- non utilizzare spugne abrasive durante la fase di pulizia.

Mancanza di corrente

Molte mancanze di corrente vengono corrette entro un paio d'ore e non comportano un cambiamento della temperatura interna nel caso in cui siano limitate le apertura della porta. Se la mancanza di corrente continua per un intervallo di tempo più lungo, tu devi adottare il miglior step per salvaguardare il tuo prodotto.

Movimentazione della cantinetta

- Rimuovere tutti i pezzi.
- Fissare saldamente tutti i pezzi sciolti nella parte più bassa della tua cantinetta
- Tenere la porta chiusa.
- Assicurarsi che durante il trasporto l'apparecchio resti in posizione verticale. Ricoprirlo con una coperta durante il trasporto.

Risparmio energetico

- É consigliato posizionare la cantinetta lontano da fonti di calore o dalla luce solare.
- Assicurarsi che sia correttamente ventilata. Non coprire mai la ventola di raffreddamento.
- Aprire la porta solo se necessario. Evitare di lasciare la porta aperta per un lungo periodo o di aprirla e chiuderla frequentemente.

INSTALLAZIONE DI ACCESSORI PRIMA DELL'USO

- Rimuovere gli imballaggi interni ed esterni
- Lasciare l'apparecchio in posizione verticale per almeno 2 ore prima di collegarlo alla fonte di energia per evitare danni irreparabili al sistema di refrigerazione a seguito del maneggiamento durante la fase di trasporto
- Utilizzare un panno morbido ed acqua tiepida per la pulizia della superficie interna
- Installare la maniglia della porta seguendo i seguenti passaggi:

1. Rimuovere la guarnizione nella parte interna della porta per vedere gli appositi buchi per le viti
2. Fissare saldamente la maniglia con le viti e le rondelle fornite
3. Riposizionare correttamente la guarnizione.

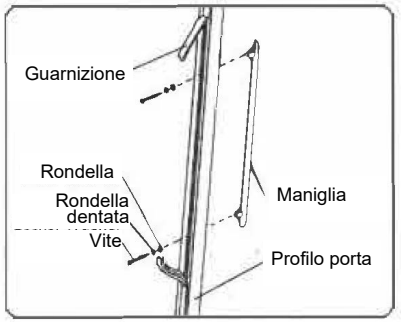

APERTURA E CHIUSURA CON CHIAVE DELLA PORTA

- Inserisci la chiave nella serratura e girare in senso antiorario per chiuderla, viceversa in senso orario per aprirla. Pregasi di far Attenzione e conservare la chiave.

USO DELLA CANTINETTA

- Questo apparecchio è stato disegnato per operare dalla classe climatica SN a T (vedi tabella riportata sotto). L'uso dell'apparecchio è raccomandato ad una temperatura esterna tra i 22° e i 25°C per un minor consumo di energia.
- Se la temperatura dell'ambiente è al di sopra o sotto questo range, la performance potrebbe risentirne. Per esempio, se si trova in un ambiente molto caldo o molto freddo, il range di temperatura interna 5°-18°C potrebbe non sempre essere raggiunto.

Classe climatica	Temperatura ambiente
SN	10°-32°C
N	16°-32°C
ST	18°-38°C
T	18°-43°C

CONSERVAZIONE DEL VINO

- I ripiani standard sono perfettamente disegnati per la conservazione delle bottiglie Bordolesi. Il numero massimo di bottiglie può variare sia a seconda della dimensione della bottiglia, sia a seconda del numero di ripiani presenti nella cantinetta.
- I ripiani sono estraibili su guide telescopiche fino ad un punto di fermo.
- Per evitare di danneggiare la guarnizione della porta, prima di estrarre i ripiani, assicurarsi di aprire completamente la porta
- Pregasi di inserire bottiglie sigillate
- Se l'apparecchio dovesse restare vuoto per molto tempo, si suggerisce di staccarlo dalla presa di corrente, e dopo un'accurata pulizia, di lasciare leggermente aperta la porta per permettere una circolazione dell'aria all'interno, al fine di evitare la formazione di condensa, odori e muffe.
- Temperature raccomandate per un'ottima conservazione:

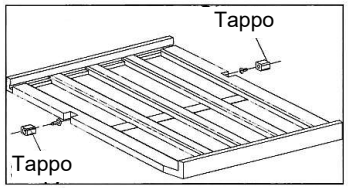

Vini Rosso	15-18°C
Vini Bianco	9-14°C
Vini Rosè	10-11°C
Vini Frizzanti	5-8°C

USO

Pannello di controllo

1 zona

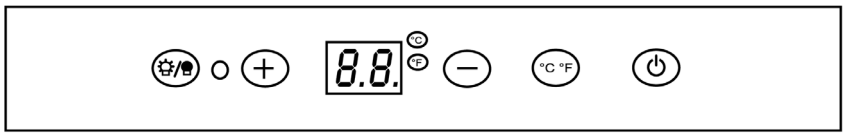

2 zone

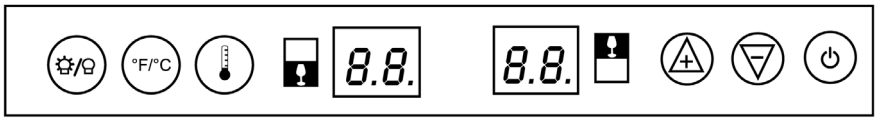

2 zone

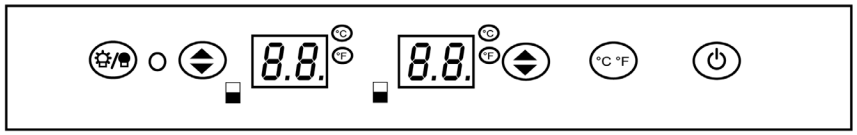

Pulsante ON/OFF

- Accensione automatica quando la cantinetta è collegata alla presa di rete elettrica
- Per spegnere (o accendere) il dispositivo premere il pulsante (icona) per circa 5 secondi

! ATTENZIONE!

Al fine di evitare la rottura del compressore, attendere **5 minuti** dallo spegnimento prima di procedere alla riaccensione.

Pulsante di illuminazione interna

- Premere il pulsante (icona) per accendere o spegnere la luce a led interna
- La luce rimarrà costantemente accesa se non verrà premuto nuovamente il pulsante

Regolazione della temperatura

1 zona

- La temperatura può essere regolata in un range tra 5-18°C (41-72°F)
- Premendo direttamente i pulsanti (icone + e -) è possibile impostare la temperatura come si desidera.
- Il primo tocco nei pulsanti (icone +e-) riporta nel display digitale la temperatura precedentemente impostata. Nel caso la cantinetta venisse riaccesa a seguito di una mancanza di corrente (o scollegamento dalla presa di corrente), essa riparte dalla temperatura di default di 12.5°C.
- Premi il pulsante (icona+) per aumentare la temperatura di 1°. Viceversa, premi il pulsante (icona-) per abbassare la temperatura di 1°C.
- Il display digitale riporterà la reale temperatura percepita all'interno della cantinetta dopo 10 secondi circa senza che alcun pulsante venga premuto.

2 zone

- La temperatura può essere regolata in un range tra 5-12°C (41-54°F) per la zona superiore e tra 12-18°C (54-72°F) nella zona inferiore
- É necessario premere il pulsante (icona) per selezionare la zona d'interesse prima di premere (icona +e-) per impostare la temperatura desiderata. Il display digitale indicherà la zona d'interesse nella quale si sta impostando la temperatura
- Il primo tocco nei pulsanti (icone +e-) riporta nel display digitale la temperatura precedentemente impostata. Nel caso la cantinetta venisse riaccesa a seguito di una mancanza di corrente (o scollegamento dalla presa di corrente), essa riparte dalla temperatura di default di 10°C per la zona superiore e 16°C per la zona inferiore
- Premi il pulsante (icona+) per aumentare la temperatura di 1°. Viceversa, premi il pulsante (icona-) per abbassare la temperatura di 1°
- Il display digitale riporterà la reale temperatura percepita all'interno della cantinetta dopo 10 secondi circa senza che alcun pulsante venga premuto.

!ATTENZIONE!

Nel primo utilizzo dell'apparecchio, o dopo un lungo periodo nel quale esso è rimasto spento, è normale osservare una differente temperatura tra quella impostata e quella del display digitale. Dopo alcune ore di lavoro verrà ristabilita.