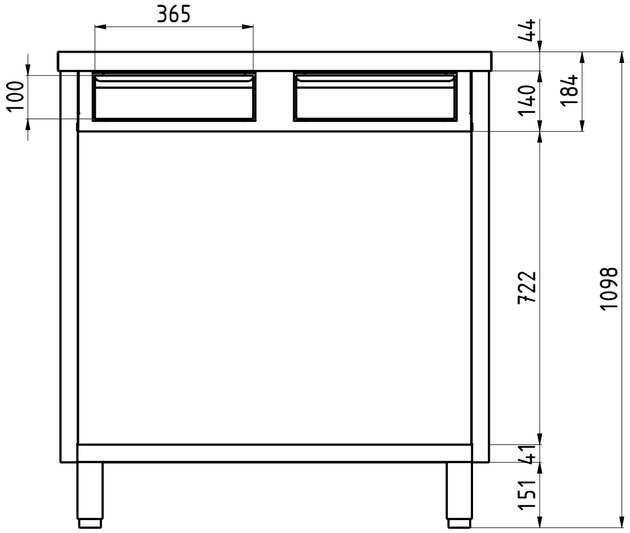


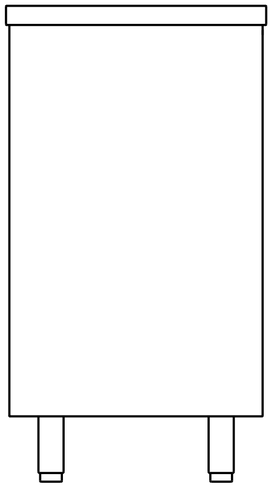

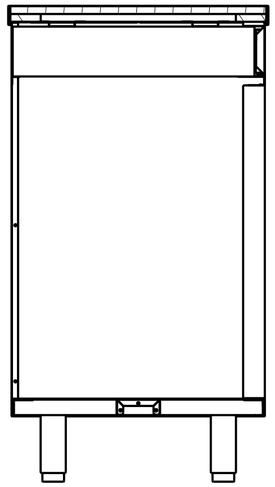

E-E

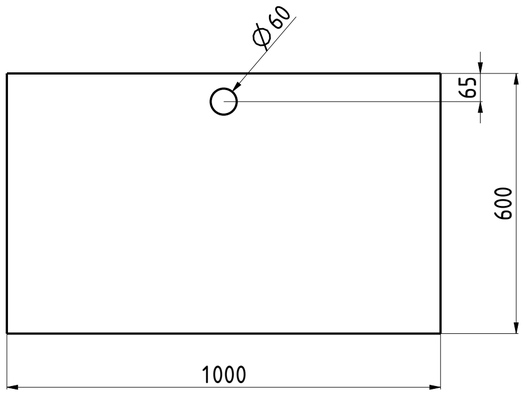


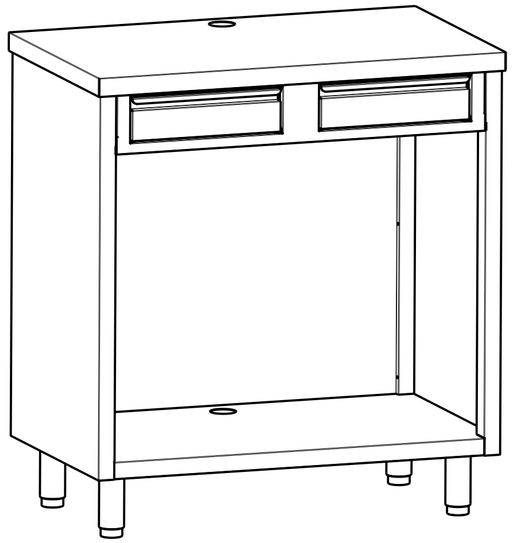

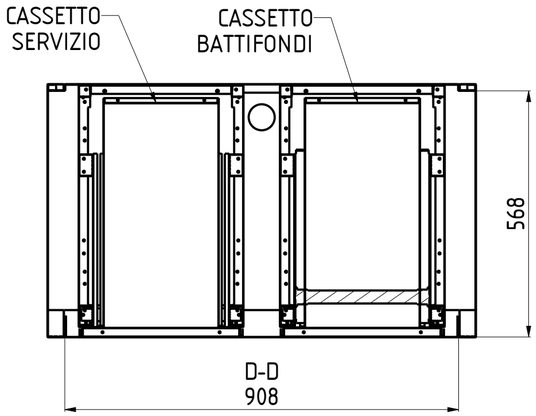


| | | | | |
|---|---|---|---|---|
| - | - | - | | |
| DATA<br>DATE | MODIF.N.<br>MODIF.NO. | DESCRIZIONE MODIFICHE<br>MODIFICATION DESCRIPTION | DISEGNATO<br>DRAWN BY | APPROVATO<br>APPROVED |

| | | | |
|---|---|---|---|
| MODELLO<br>MODEL | MOBILE CAFFE' SERVIZIO + BATTIFONDI 100x60H110<br>MOBILE MACHINE COFFE 100x60H110 UPSTAND | DISEGNO N.<br>DRAWING NO. | SCALE 1:10 |
| PARTICOLARE<br>DETAIL | SCHEDA TECNICA<br>DATA SHEET | DISEGNATO<br>DRAWN BY M.PAPI | DATA<br>DATE - |
| MATERIALE<br>MATERIAL | SPESS.<br>THICK. | APPROVATO<br>APPROVED | SHEET 1 OF 1 |
| FINITURA<br>FINISH | PEZZI N.<br>PIECES NO. | SOSTITUISCE IL DIS. N.<br>IT REPLACES DRAWING NO. | ULTIMA EMISS.<br>LAST EDITION |
| TRATTAMENTO<br>TREATMENT | COLORE<br>COLOUR | SOSTITUITO DAL DIS. N.<br>REPLACED BY DRAWING NO. | |

mm

FORM.A-2