IMPASTATRICI PLANETARIE
CHI10PL - CHI20PL - CHI30PL

IT Manuale d'installazione, uso e manutenzione

PREMESSA

Gentile cliente, desideriamo innanzitutto ringraziarLa per la preferenza che ha voluto accordarci acquistando il nostro prodotto e ci congratuliamo con Lei per la scelta.
Per consentirle di utilizzare al meglio la sua nuova planetara, la invitiamo a seguire attentamente quanto descritto nel presente manuale.
L'installazione deve essere fatta esclusivamente da personale qualificato, in grado di garantire le migliori condizioni di funzionamento e sicurezza.

AVVERTENZE PER LA SICUREZZA

Manuale

Conservazione e Consultazione
Il presente manuale, che è parte integrante dell'apparecchiatura, deve essere conservato con cura e deve essere sempre disponibile per la consultazione, sia da parte dell'utilizzatore che degli addetti all'installazione ed alla manutenzione.

Deterioramento o Smarrimento
In caso di necessità fare richiesta di un'ulteriore copia al proprio rivenditore o alla casa costruttrice.

Cessione dell'apparecchiatura
In caso di cessione dell'apparecchiatura l'utilizzatore è obbligato a consegnare al nuovo proprietario anche il presente manuale.

Responsabilità
Con la consegna del presente manuale il Costruttore declina ogni responsabilità, sia civile che penale, per incidenti derivati dalla non osservanza parziale o totale delle indicazioni e prescrizioni in esso contenute.
Il costruttore declina, altresì, ogni responsabilità derivante da uso improprio dell'apparecchiatura od uso non corretto da parte dell'utilizzatore, da modifiche e/o riparazioni non autorizzate, da utilizzo di ricambi non originali.

Responsabilità delle opere di installazione
La responsabilità delle opere eseguite durante l'installazione dell'apparecchiatura non è da considerarsi a carico del Costruttore; essa è, e rimane, a carico dell'installatore al quale è demandata l'esecuzione delle verifiche relative alla correttezza delle soluzioni di installazione adottate e alle relative compatibilità con il prodotto. Inoltre, si prescrive il rispetto di tutte le norme di sicurezza previste dalla legislazione specifica vigente nello Stato dove la stessa è installta.

Uso:
L'uso dell'apparecchiatura è subordinato, oltre che alle prescrizioni contenute nel presente manuale, anche al rispetto di tutte le norme di sicurezza previste dalla legislazione specifica vigente nello Stato di installazione.
Per eventuali ulteriori informazioni sull'utilizzo e/o installazione dell'apparecchiatura, rivolgersi al rivenditore da cui si ha effettuato l'acquisto.

Avvertenze per l'installatore

Verificare che le predisposizioni all'accoglimento della planetaria siano conformi ai regolamenti locali, nazionali ed europei

- Osservare le prescrizioni indicate nel presente manuale.
- Non effettuare collegamenti elettrici volanti con cavi provvisori o non isolati.
- Verificare che la messa a terra dell'impianto elettrico sia efficiente.
- Usare sempre i dispositivi di sicurezza individuale e gli altri mezzi di protezione previsti per legge.

Avvertenze per l'utilizzatore

Le condizioni ambientali del luogo dove viene installato il prodotto devono avere le seguenti caratteristiche:

- Essere asciutto;
- Fonti idriche e di calore adeguatamente distanti;
- Ventilazione ed illuminazione adeguata e rispondenti alle norme igieniche e di sicurezza previste dalle leggi vigenti;
- Il pavimento deve essere piano e compatto per favorire una pulizia accurata;
- Non devono essere posti nelle immediate vicinanze della planetaria, ostacoli di qualunque natura che possano condizionare la normale ventilazione dello stesso.
  Inoltre, l'utilizzatore deve:
- Fare attenzione che i bambini non si avvicinino alla planetaria in funzione;
- Osservare le prescrizioni indicate nel presente manuale;
- Non rimuovere o manomettere i dispositivi di sicurezza della planetaria;
- Prestare sempre la massima attenzione, ovvero osservare il proprio lavoro e non utilizzare la planetaria quando si è distratti;
- Rispettare le istruzioni e gli avvertimenti evidenziati dalle targhette esposte sulla planetaria.
  Le targhette sono dispositivi antinfortunistici, pertanto devono essere sempre perfettamente leggibili. Qualora risultassero danneggiate ed illeggibili è obbligatorio sostituirle, richiedendone il ricambio originale al Costruttore.
- Alla fine di ogni utilizzo e prima delle operazioni di pulizia e di manutenzione togliere l'alimentazione elettrica.

Avvertenze per il manutentore

Osservare le prescrizioni indicate nel presente manuale:

- Usare sempre i dispositivi di sicurezza individuale e gli altri mezzi di protezione.
- Qualora anche uno dei dispositivi di sicurezza risultasse starato o non funzionante, la planetariae è da considerarsi non funzionante.
- Togliere l'alimentazione elettrica prima di intervenire su parti elettriche, elettroniche e connettori.

Rischio residuo

RISCHI RESIDUI PLANETARIA

La macchina evidenzia rischi che non sono stati eliminati completamente dal punto di vista progettuale o con l'installazione di adeguate protezioni. Per la completa informazione del Cliente si riportano, di seguito, i rischi residui che permangono sulla macchina: tali comportamenti sono da considerare scorretti e quindi sono severamente vietati.

RISCHIO RESIDUO	SITUAZIONE PERICOLOSA	AVVERTENZA	DPI
Descrizione	**Descrizione**	**Descrizione**	**Immagine**
Rumore	Rumore causato dal funzionamento della macchina che produce una potenza acustica inferiore o uguale a 70 dB.	Se l'ambiente è particolarmente rumoroso indossare i dispositivi di protezione adeguati a proteggere l'apparato acustico (cuffie).	
Scivolamento o caduta	L'operatore può scivolare per presenza di acqua o sporco sul pavimento.	Durante l'uso dell'apparecchiatura utilizzare dispositivi di protezione individuale antiscivolamento adeguati.	
		Mantenere pulita la zona antistante il forno.	

Schiacciamento	Il personale si puoi schiacciare le dita/mano nella movimentazione di parti mobili.	La manutenzione deve essere svolta solamente da personale qualificato e dotato di dispositivi di protezione individuale (Guanti).	
Tagli	Sono possibili ferite da taglio con le parti interne del telaio macchina in occasione di interventi di manutenzione.	La manutenzione deve essere svolta solamente da personale qualificato e dotato di dispositivi protezione individuale (Guanti anti taglio e indumenti che coprono l'avambraccio).	
Ribaltamento carichi	Movimentazione dell'apparecchio o di una sua parte senza mezzi idonei.	Durante la movimentazione dell'apparecchiatura o dell'imballo della stessa utilizzare accessori o sistemi di sollevamento adatti. (Capitolo 4 INSTALLAZIONE)	
Scossa Elettrica (Elettrocuzione)	Contatto con parti elettriche in tensione durante le operazioni di manutenzione eseguite con il quadro elettrico in tensione. Lôoperatore interviene (con un utensile elettrico o senza sezionare l'alimentazione della macchina) sdraiato a terra con superficie del pavimento bagnata.	La manutenzione dell'apparecchiatura deve essere svolta solamente da personale qualificato e dotato di dispositivi di protezione individuale contro l'elettrocuzione.	
	Elettrocuzione causata da mal funzionamento dell'impianto di messa a terra o dei dispositivi di protezione elettrici.	Installare a monte dell'apparecchiatura dei dispositivi di protezione conforme ai requisiti normativi vigenti.	
Chimico	Durante le operazioni di carico degli ingredienti secchi si possono determinare polveri in sospensione.	Ridurre al minimo lôaltezza di carico nella vasca. Utilizzare dispositivi di protezione per le vie respiratorie e gli occhi. (Mascherina e occhiali).	
Igienico, microbiologico	Scarsa pulizia della macchina e del locale dove ¯ posizionata.	La mancanza di igiene pu¸ costituire un rischio per la salute delle persone. Fare particolare attenzione ai cicli di pulizia.	
Uso improprio	Rimozione dei ripari fissi o dispositivi di sicurezza.	Per qualsiasi motivo lôoperatore non deve mai rimuovere i ripari fissi (pannelli) o i dispositivi di sicurezza (griglia vasca, micro griglia, sensore vasca).	
DISPOSITIVI DI PROTEZIONE INDIVIDUALE			

Si riporta di seguito una tabella riassuntiva dei Dispositivi di Protezione Individuale (DPI) da utilizzare durante le varie fasi di vita dell'apparecchiatura.

Fase	Indumenti di protezione	Calzature di sicurezza	Guanti	Occhiali	Protettori auricolari	Mascherina	Casco o elmetto
Trasporto	X	X	X				
Movimentazione	X	X	X				
Disimballo	X	X	X				
Montaggio	X	X	X				
Uso ordinario							
Regolazioni		X	X	X			
Pulizia ordinaria		X	X	X			
Pulizia straordinaria		X	X	X		X	
Manutenzione	X	X	X	X			
Smontaggio	X	X	X	X		X	
Demolizione	X	X	X	X		X	

Allacciamento agli impianti (collegamento elettrico)

La planetaria viene fornita con cavo di alimentazione, con spina schuko nella versione monofase.
Il collegamento alla rete elettrica deve essere eseguito interponendo un interruttore magnetotermico differenziale con caratteristiche adeguate, nel quale la distanza dôapertura minima tra i contatti sia di almeno 3 mm.
Nella versione monofase ¯ sufficiente collegare la macchina alla presa elettrica.

SEGUIRE INOLTRE LE SEGUENTI DISPOSIZIONI:

- La presa della rete elettrica deve essere facilmente accessibile e non deve richiedere alcun spostamento.
- Il collegamento elettrico deve essere facilmente accessibile anche dopo lôinstallazione della planetaria.
- La distanza tra la planetaria e la presa deve essere tale da non provocare la tensione del cavo di alimentazione.
- Se il cavo di alimentazione risulta danneggiato deve essere sostituito dal servizio di assistenza tecnica o da un tecnico qualificato in modo da prevenire ogni rischio.
- Per eventuali resi di prodotto, si raccomanda lôutilizzo dellôimballo originale (che andr¨ conservato) e la rimozione delle ruote se presenti.

Messa a terra

È obbligatorio che l'impianto sia provvisto di messa a terra.

In ottemperanza alle normative vigenti ¯ obbligatorio collegare lôapparecchiatura ad un sistema equipotenziale la cui efficienza deve essere correttamente verificata secondo le norme in vigore.

SPECIFICHE GENERALI

Caratteristiche generali

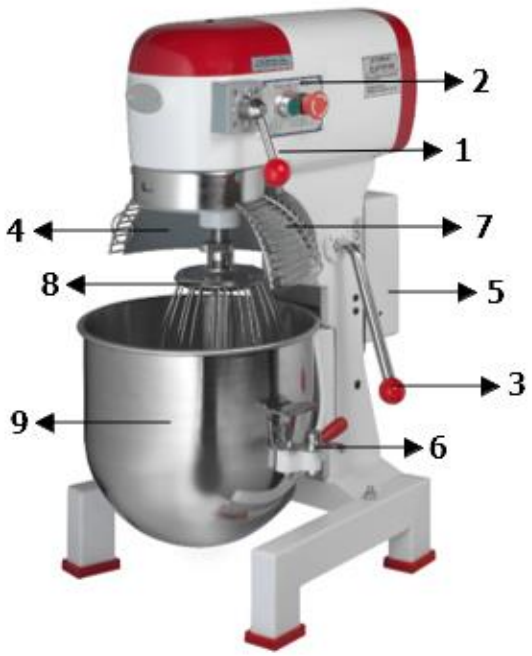

1. Leva controllo velocità (ATTENZIONE: cambiare la velocità solo a motore fermo)
2. Pannello comandi: tasto on/off – bottone di emergenza
3. Leva di sollevamento vasca
4. Coperchio di protezione vasca
5. Copertura componenti elettrici con tasto RESET (per sblocco protezione termica motore)
6. Maniglia di blocco vasca
7. Griglia di protezione vasca
8. Accessorio di lavorazione (frusta)
9. Vasca

DATI TECNICI

Modello	Potenza	Voltaggio	Frequenza	Dimensioni macchina l x p x h	Peso Netto	Peso Max impasto	Capacità vasca	Dimensioni vasca	Velocità utensili (rpm)		
-	kW	V	Hz	cm	kg	kg	l	ØxH (cm)	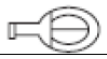		
PL10	0,6	110 / 220-240	50	47x45x60	53	2,5 (*)	Min: 1 Max:10	24x24	480	244	148
PL20	1,1	110 / 220-240	50	54x49x78	80	5 (*)	Min: 2 Max:20	32x29	462	317	197
PL30	1,5	110 / 220-240	50	57x51x81	82	6 (*)	Min: 2,5 Max:25	34x32	462	317	197
PL40	2,1	220 – 240	50	65x62x112	190	9 (*)	Min: 4 Max:40	40x38	520	187	120

INSTALLAZIONE

Scarico e movimentazione della planetaria

Le operazioni di scarico la movimentazione della planetaria devono essere eseguite tramite un carrello elevatore da personale qualificato.
Successivamente togliere la macchina dall'imballo sollevandola con un paranco.

Posizionamento della planetaria

L'installazione della planetaria deve essere fatta da personale qualificato secondo i regolamenti locali, nazionali ed europei.

Assicurarsi che il pavimento o piano d'appoggio sia in piano.
Dopo aver estratto la macchina dall'apposito imballo, posizionarla dove previsto tenendo conto delle distanze minime di sicurezza dai muri (50 cm) e/o altre attrezzature per facilitare le operazioni d'uso e di pulizia.
Di fianco uno schema indicativo di come posizionare la macchina.

Rimuovere eventuali protezioni in polistirolo e il film protettivo evitando di usare utensili che possono danneggiare le superfici.

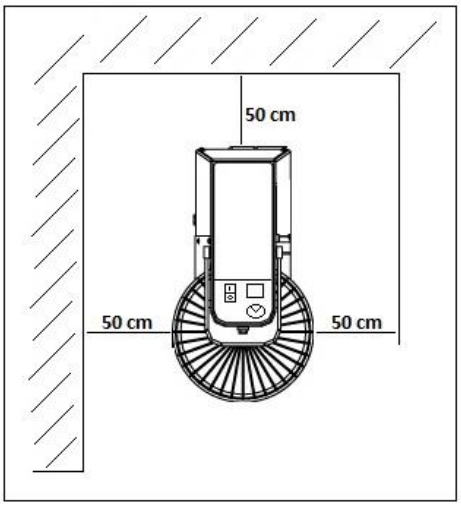

INTRODUZIONE ALL'UTILIZZO

La planetaria PL può mescolare la farina e alimenti liquidi.
Il sistema è composto da una cinghia e da una trasmissione a ingranaggi con l'utensile che ruota nella vasca mescolando gli alimenti.
Il dispositivo presenta tre velocità impostabili in funzione dell'utensile inserito rispondendo così alle diverse esigenze del cliente.
Tutti gli accessori sono inossidabili o trattati con procedimenti speciali e rispondono alle norme di sicurezza igienico-sanitaria.

Il dispositivo ha un design moderno e si aziona con facilità. Sicuro ed efficiente, può essere utilizzato in alberghi, ristoranti, stabilimenti di trasformazione alimentare e mense. Può inoltre essere utilizzato presso fabbriche di materie per le industrie chimiche e mediche.

Un uso ed una manutenzione corretti della planetaria ne preserveranno la durata di vita.

Accensione e funzionamento della planetaria

Il pannello comandi è costituito da un bottone di start, un pulsante di emergenza e una leva per modificare la velocità di rotazione in funzione dell'utensile utilizzato.
È possibile utilizzare fino a tre utensili (frusta, frusta a foglia, spirale) selezionando il simbolo corrispondente allineando il cursore della leva con il simbolo appropriato presente sul selezionatore del cambio.
Per modificare la velocità dell'accessorio (e quindi prima di modificare la posizione dell'apposita leva) SPEGNERE SEMPRE la planetaria in modo da evitare danni alla scatola di trasmissione e relativi componenti interni.

Per accendere la planetaria procedere nel modo seguente:

- Installatre uno dei tre utensili in dotazione (frusta, frusta a foglia o spirale)
- Chiudere le 2 griglie di progtezione della vasca
- Rutoare il selettore di velocità corrispondente all'accessorio installato
- Premere il pulsante marcia/arresto e avviare la planetaria
- Una volta terminata la lavorazione del prodotto premere il pulstante marcia/arresto per bloccare il funzionamento dell'apparecchio

	Prima dell'utilizzo, verificare che l'alimentazione elettrica corrisponda a quella richiesta dal dispositivo e verificare il filo di messa a terra.
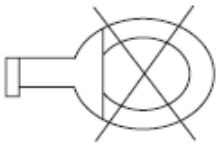	Al primo utilizzo, rimuovere prima l'utensile in modo da evitare danni al dispositivo nel caso in cui il movimento avvenisse nel senso sbagliato. Cambiare il dispositivo trifase se il senso del moto non corrisponde al senso indicato dalla freccia.
OFF	**Per modificare la velocità: Spegnere il dispositivo prima di modificarne la velocità in modo da evitare danni alla scatola di trasmissione e relativi componenti interni.**
	Utensili: scegliere i vari utensili e la velocità in base agli ingredienti da mescolare.

A		Adatto a mescolare burro e uova ad alta velocità; il tempo di preparazione è inferiore a 15 minuti.
B	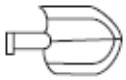	Adatto a mescolare ripieni e alimenti crudi a velocità media; il tempo di preparazione è inferiore a 20 minuti.
C		In posizione centrale è adatto a impastare; il tempo di preparazione è inferiore a 30 minuti. Proporzioni di farina e acqua: 40% e 50% rispettivamente.

✸ Per motivi di sicurezza, durante l'utilizzo degli utensili inserire le scanalature dei manici nel perno dell'asse a spirale separatamente.
Inoltre, sollevare la vasca nella posizione più alta in modo tale che il bordo della vasca si trovi più in alto rispetto all'utensile.

MANUTENZIONE E PULIZIA

Precauzioni di sicurezza.

Prima di effettuare qualsiasi operazione di manutenzione, adottare le seguenti precauzioni di sicurezza:

- **Accertarsi** che la planetaria sia spenta;
- **Accertarsi** che la planetaria non sia alimentata elettricamente;
- **Accertarsi** che l'alimentazione non possa essere riattivata accidentalmente; staccare la spina dalla presa di alimentazione elettrica;
- **Utilizzare** i dispositivi di protezione individuale previsti dalla direttiva 89/391/CEE;
- **Non** utilizzare agenti chimici per la pulizia della planetaria;
- **Non** utilizzare acqua tramite tubi o dispositivi di lavaggio ad alta pressione;
- **Non** utilizzare materiali o spugne abrasive per pulire la vasca, le parti metalliche e di plastica della planetaria;
- **Installare** tutte le protezioni e riattivare tutti i dispositivi di sicurezza una volta terminata la manutenzione o le operazioni di riparazione, prima di rimettere la planetaria in servizio.

Prima di eseguire qualsiasi intervento di manutenzione interrompere l'alimentazione elettrica e seguire le "**Precauzioni di sicurezza**".
Per mantenere la planetaria sempre pulita ed efficiente è necessaria una manutenzione ordinaria da effettuare con una certa frequenza come segue:

- **Una volta al giorno:** pulire la macchina e l'area di lavoro dopo l'utilizzo;

- **Una volta a settimana:**
  - verifica funzionale dei dispositivi di sicurezza;
  - verifica funzionale dei dispositivi di arresto;
  - verifica dell'integrità della targa matricola ed etichette;

- **Una volta al mese:**
  - verifica dell'integrità della vasca, spirale e fruste;

- **Annualmente**
  Per prevenire l'eccessiva usura (non coperta da garanzia) è obbligatorio far effettuare una manutenzione completa almeno una volta all'anno da parte di un tecnico specializzato.
  Il tecnico dovrà pulire accuratamente la macchina in tutte le sue parti, verificare il funzionamento e lo stato di usura di tutti i componenti.

Pulizia della planetaria:
Con l'ausilio di una spatola di legno o plastica procedere a una prima rimozione dei residui d'impasto e successivamente eseguire un'accurata pulizia della vasca, della spirale e/o delle fruste, delle griglie di protezione mobile, con l'ausilio di una spugna morbida ed acqua calda.
Asciugare con carta assorbente per uso alimentare, quindi ripassare dapprima le superfici sopra menzionate e successivamente tutta la macchina con un panno morbido.

Si raccomanda di non utilizzare in nessun caso prodotti chimici non alimentari, abrasivi o corrosivi. Evitare nel modo più assoluto di usare getti d'acqua, utensili vari, mezzi ruvidi o abrasivi quali pagliette di acciaio, spugne o altro che possano danneggiare le superfici ed in particolare compromettere la sicurezza sotto il profilo igienico.

SERVIZIO POST-VENDITA (parti di ricambio e/o manutenzione)

Per la richiesta di parti di ricambio rivolgersi al proprio rivenditore facendo sempre riferimento ai dati riportati nella targa identificativa posta sul fianco dell'apparecchiatura (Modello, matricola, ecc.) ed al codice del ricambio riportato nell'esploso ricambi.
Per qualsiasi richiesta di manutenzione straordinaria, riparazione e/o sostituzione, rivolgersi esclusivamente al rivenditore autorizzato da cui si è acquistato l'apparecchio e/o ad un tecnico specializzato in possesso dei requisiti tecnico-professionali richiesti dalle normative vigenti.

Prima di eseguire qualsiasi intervento di manutenzione interrompere l'alimentazione elettrica e seguire le "**Precauzioni di sicurezza**".

GUASTI E SOLUZIONI

Problema	Possibili Cause	Soluzione
Il dispositivo non entra in funzione quando acceso	Guasto all'impianto elettrico	Controllare il circuito elettrico (*)
	Si è attivata la termica di protezione	Premere il tasto RESET nella scatola posteriore a protezione dei cablaggi.
	Cinghia danneggiata	Sostituire la cinghia (*)
Perdita di olio	Anello di tenuta danneggiato	Sostituire l'anello di tenuta (*)
La maniglia di sollevamento è troppo pesante	Il meccanismo è arrugginito	Pulire il meccanismo
	L'asse di spostamento, la coppia conica e l'asse della manopola sono usurati	Lubrificare o sostituire (*)
La temperatura del motore aumenta eccessivamente e la velocità diminuisce	Voltaggio scarso	Controllare il voltaggio (*)
	Impasto utilizzato troppo duro o in quantità eccessiva	Aumentare l'idratazione e/o diminure la quantità di impasto
	La velocità è troppo elevata o non adatta all'utensile scelto	Scegliere velocità e utensile adeguati
Il dispositivo si blocca durante l'utilizzo e riparte solo dopo aver premuto il tasto RESET nella scatola posteriore a protezione dei cablaggi.	E' scattata la protezione termica del motore; l'impasto utilizzato è troppo duro o in una quantità eccessiva e fa sforzare troppo il motore.	Verificare che l'utilizzo sia conforme ai dati tecnici riportati in qeusto manuale. Se il problema persiste, verificare il corretto assorbimento del motore. (*)
L'utensile tocca i bordi della vasca	Utensile o vasca deformati	Sostituire l'utensile o la vasca

(*) operazioni che devono essere effettuate da un tecnico specializzato in possesso dei requisiti tecnico-professionali richieste dalle normative vigenti.

INFORMAZIONI PER LA DEMOLIZIONE E LO SMALTIMENTO

Ai sensi dell'art. 13 del Decreto Legislativo 25 luglio 2005 n.151 "Attuazione delle Direttive 2002/95/CE, 2002/96/CE, 2003/108/CE, relative alla riduzione dell'uso di sostanze pericolose nelle apparecchiature elettriche ed elettroniche, nonché allo smaltimento dei rifiuti".

Il simbolo del cassonetto barrato riportato sull'apparecchiatura o sulla sua confezione indica che il prodotto alla fine della propria vita utile deve essere raccolto separatamente dagli altri rifiuti.
La raccolta della presente apparecchiatura giunta a fine vita è organizzata e gestita dal produttore. L'utente che vorrà disfarsi della presente apparecchiatura dovrà quindi contattare il produttore e seguire il sistema che questo ha adottato per consentire la raccolta separata dell'apparecchiatura giunta a fine vita.
L'adeguata raccolta differenziata per l'avvio successivo dell'apparecchiatura dismessa al riciclaggio, al trattamento e allo smaltimento ambientale compatibile contribuisce ad evitare possibili effetti negativi sull'ambiente e sulla salute e favorisce il reimpiego e/o riciclo dei materiali di cui è composta l'apparecchiatura. Lo smaltimento abusivo del prodotto da parte del detentore comporta l'applicazione delle sanzioni amministrative previste dalla norma vigente.

Iscr. Reg. Nazionale dei Produttori di AEE con il numero: IT08020000000645

Chefline

Viale dell'industria, 23 - 35023 - BAGNOLI DI SOPRA (PD)
Tel. +39.049.5342967 - Whatsapp +39.366.8630408

e-mail: **info@chefline.it**
web site: **www.chefline.it**