CHFIT-4BRSVD

DESCRIZIONE

- Capacità: 4 x 46x34
- Inserimento teglie: Crosswise
- Dimensioni: 585 x 655 x H 570 mm
- Pannello comandi: Analogico
- Numero porzioni orientativo: --
- Riscaldamento camera: Elettrico
- Generazione vapore: Sistema diretto
- 1 Ventilatore con autoreverse

COTTURE E MODALITÀ DI FUNZIONAMENTO

	Modalità convezione	Campo di temperatura: 50 ˚C - 270 ˚C
	Convezione con vapore	Quantità di vapore regolabile
	Autoreverse	Inversione automatica del senso di rotazione della ventilazione

DESCRIZIONE DEL PANNELLO COMANDI

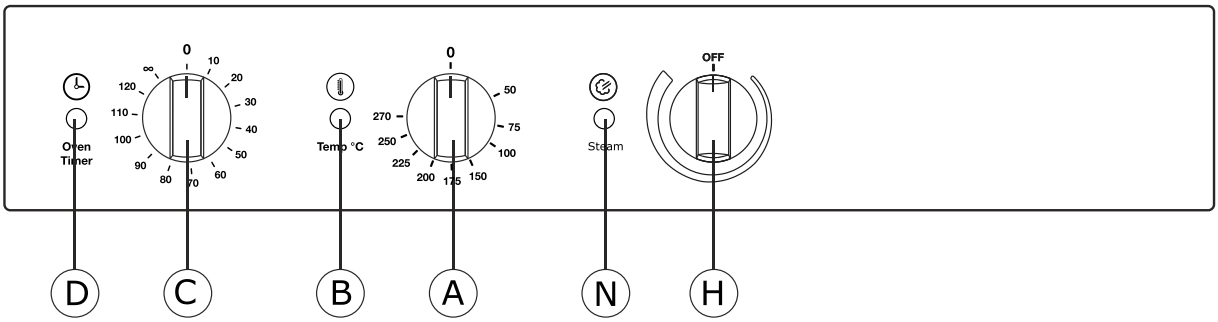

A	Termostato camera cottura
B	Lampada spia riscaldamento in funzione
C	Timer
D	Lampada spia timer in funzione
H	Regolazione vapore
N	Lampada spia vapore in funzione

CARATTERISTICHE COSTRUTTIVE

- Sistema riscaldante alloggiato nel lato posteriore della camera di cottura
- Camera di cottura a tenuta stagna in acciaio inox AISI 304;
- Camera di cottura con saldatura esterna
- Pannelli di rivestimento esterno in acciaio inox satinato AISI 430
- Basamento forno in acciaio inox AISI 430
- Riscaldamento camera con resistenze in acciaio Incoloy 800
- Isolamento termico della camera di cottura in materiale di fibra ceramica
- Ventilatori camera di cottura in acciaio inox;

ACCESSORI OPZIONALI

Codice	Descrizione
S-33G8	Supporto
SG-33G8	Supporto con reggigriglie

DIMENSIONI

	FORNO	IMBALLO
Larghezza	585 mm	620 mm
Profondità (maniglia incl.)	655 mm	690 mm
Altezza	570 mm	760 mm
Peso/Volume		41 kg / 0.33 m³

ALIMENTAZIONE IDRICA

Raccordo entrata acqua	Ø ¾" gas
Pressione acqua	1.5 - 2.5 bar
Durezza acqua	4 - 12 °f = 40 - 120 ppm
Conducibilità elettrica	50 ÷ 2000 µS/cm
Concentr. cloro Cl2	< 0.2 mg/litre
Conc. ione cloruro Cl-	<150 mg/litre
Raccordo scarico acqua	Ø 40 mm

ALIMENTAZIONE ELETTRICA

Modello	CHFIT-4BRSVD
Potenza installata	3.3 kW
Potenza camera cottura	3.0 kW
Potenza grill	--
Potenza motori	n° 1 x 240 W
Potenza max. assorbita	3.3 kW
Tensione di alimentazione	220-240 V N1 ~ 50/60 Hz
Assorbimento	5.7 A
Sezione cavo elettrico	Cavo elettrico incluso
Capacità	4 x 46x34
Distanza tra le teglie	70 mm

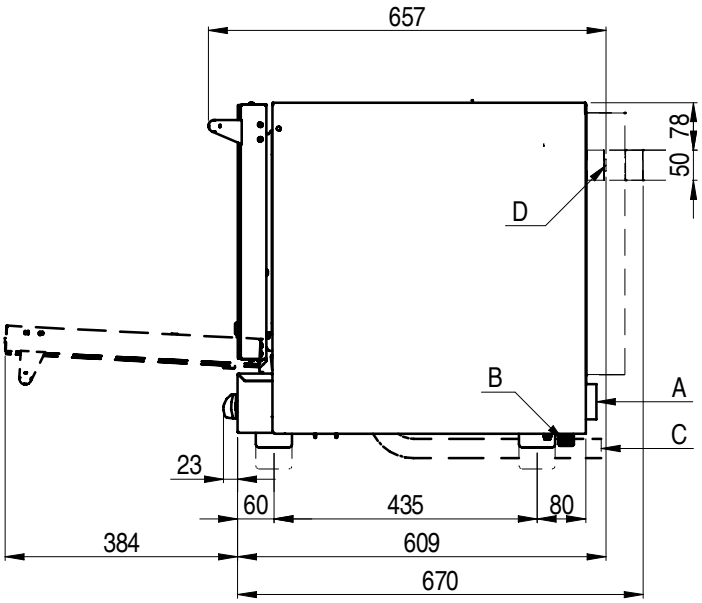

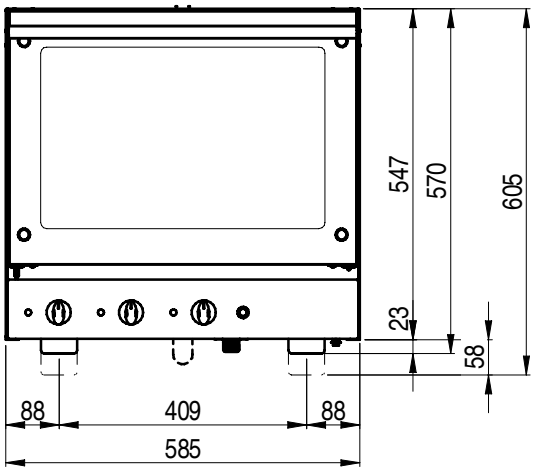

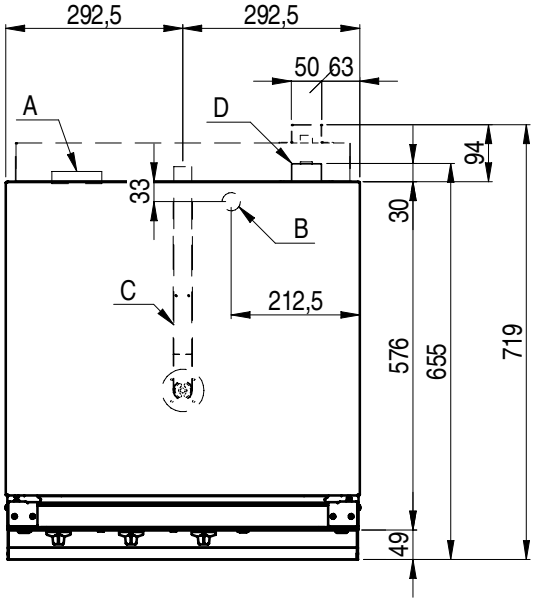

A Connessione elettrica

B Entrata acqua Ø 3/4" gas

C Scarico camera di cottura

D Sfiato camera cottura